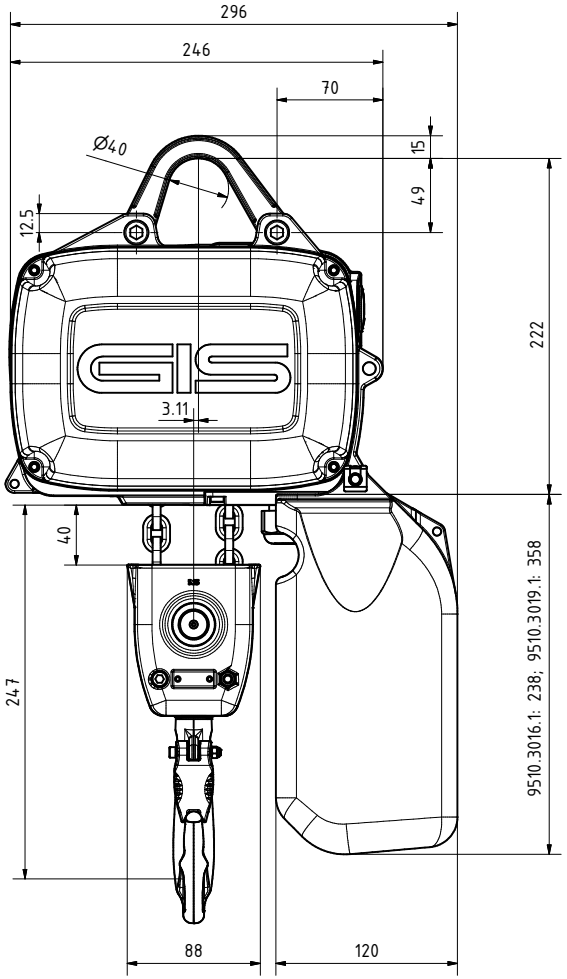

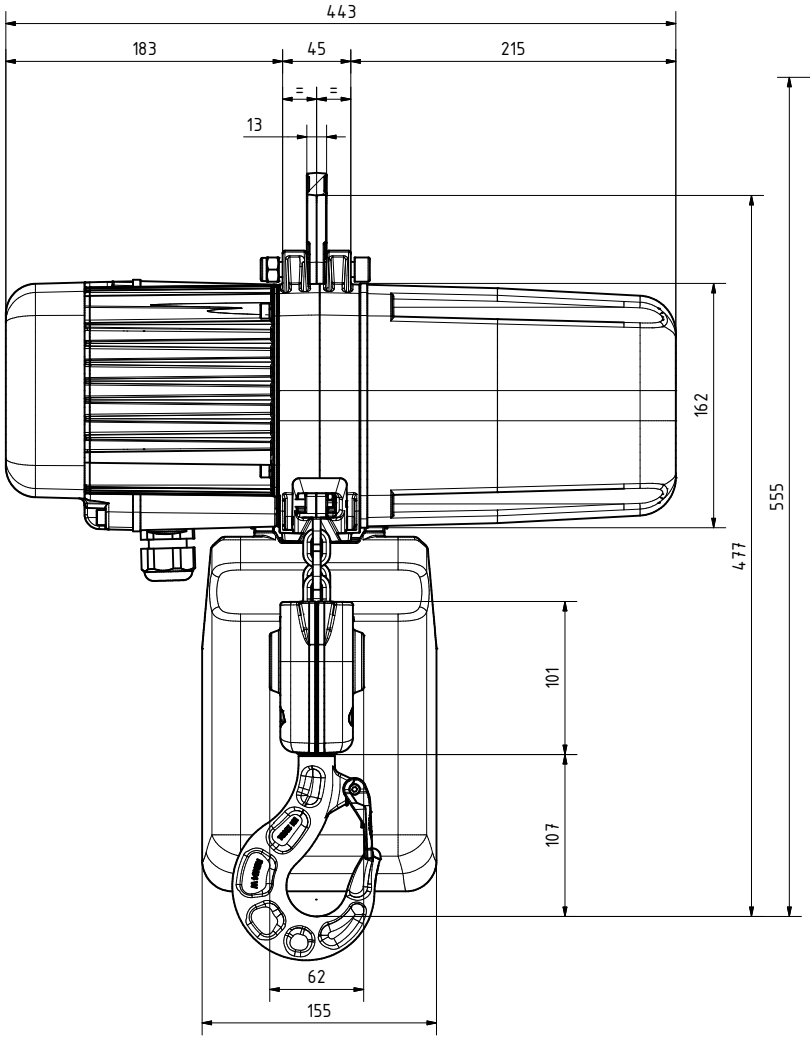

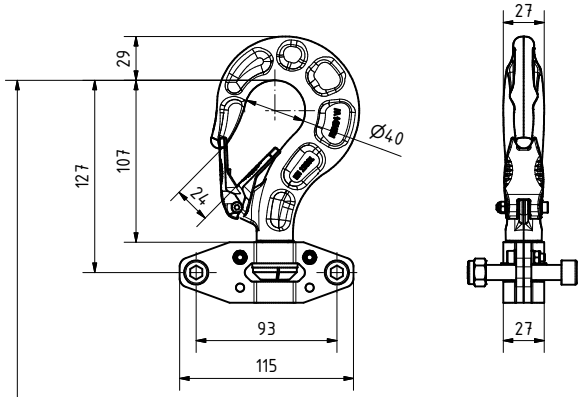

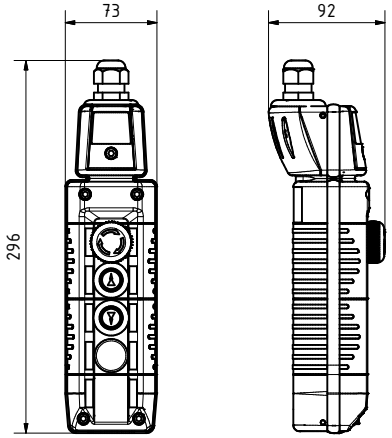

Triebwerksgruppe Classification Groupe DIN EN 14492/(ISO)	A4(M4)	A5(M5)	A6(M6)	A7(M7)	A7(M7)	Hub-geschw. Lifting speed Vitesse de levage	Hub-geschw. Lifting speed Vitesse de levage	Leistung Motor Motor power Puissance du moteur	3Ph 3x400V 50Hz	Gewicht mit 3m Hub Weight with 3m lift Poids avec une capacité de levage de 3m	Ketten-sicherheit statisch Chain safety static Sécurité de la Chaîne statique
Zyklen/Tag Cycles/day Cycles/jour	25	50	100	200	200						
ED % Duty factor % Facteur de marche %	(30)	(40)	(50)	(60)	(60)						
	kg	kg	kg	kg	kg	m/min. 50Hz	m/min. 60Hz	kW (50 Hz)	A	kg	1250kg
GP500/2NF	1250	1000	800	630	500	4 / 1	4.8 / 1.2	0.72 / 0.18	2.8 / 1.7	28	6.4 : 1
GP500/2N	1250	1000	800	630	500	4	4.8	0.72	2.8	28	6.4 : 1
-	-	-	-	-	-	-	-	-	-	-	-
GP500/2N 1Ph	-	500	400(A5)	320(A5)	250(A5)	4	4.8	0.55	5.9 (1x230)	28	-
GP500/2NL 1Ph	-	1000	800(A5)	630(A5)	500(A5)	2	2.4	0.55	5.9 (1x230)	28	-

- Schutzart nach DIN 40050: IP65
- Isolationsklassse: F
- Anschlusssicherung generell: 6A
- Lasthaken DIN 15401 04
- Triebwerksgruppe nach ISO 4301-1 / FEM

- Protection DIN 40050: IP65
- Insulation class: F
- Fuse protection generally: 6A
- Load hook DIN 15401 04
- Classification according to ISO 4301-1 / FEM

- Classe de protection DIN 40050: IP65
- Classe d'isolation: F
- Fusible général: 6A
- Crochet de levage DIN 15401 04
- Groupe selon ISO 4301-1 / FEM

Profilstahlkette schwarz phospatiert	Profil steel chain black phosphated	Chaîne en acier profilé noir phosphaté
Güteklasse, nach Grade, according Classe qualité, selon	DAT (8SS), EN 818-7	
Kettengrösse Chain size Dimesion de la chaîne	5.25mm x 15mm	
Kettengewicht / Meter Chain weight / meter Poids chaîne / mètre	0.69kg	

GP 500/2

Massbild; Schematic draw; Liste de dim.

Massstab Echelle	Gezeichnet Dessiné	17.06.14	J.STEINER
1:2.5	Bearbeitet Modifié par	17.02.15	B.SCHULTH.
	Geprüft Contrôlé		
	Freigabe Norm Autorisé norm		

swiss lifting solutions

9511.9202.5

Index D