Ösenaufhängung mit LIGHTster Schiebefahrwerk AL08T100 max 500kg (Quer zur Kettenzugachse)

Fixed to manual push trolley with LIGHTster AL08T100 max 500kg (perpendicular version)

Accouplé à chariot manuel LIGHTster AL08T100 max 500kg (version perpendiculaire)

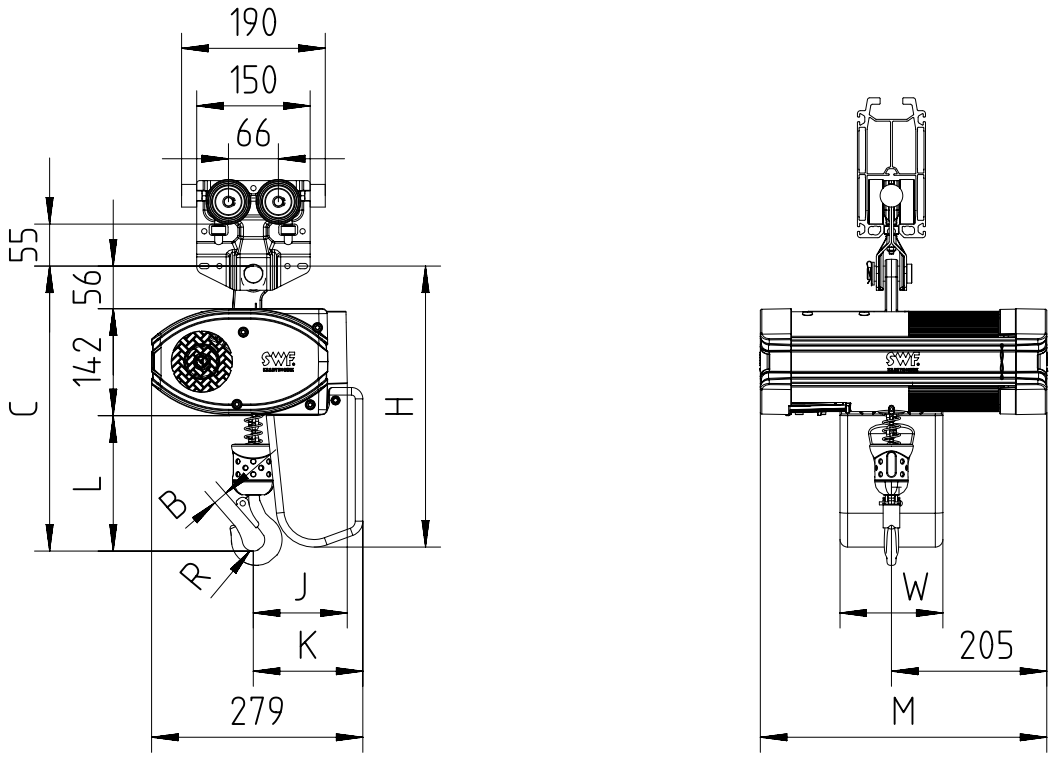

Hinweis: Bei zweisträngigem Kettenzug wird die Ösenaufhängung um 180° gedreht.
Note: In case of 2-fall hoist, eye suspension is rotated by 180°.
Remarque: Avec un palan 2 brins, rotation de 180° de la suspension par oeillet.

Chain Size (mm)	Max load (kg)	Falls	Chain bag capacity (m)	Dimensions (mm)										Weight of chain (kg/m)	Estimated weight of hoist incl. trolley w/o chain (kg)		
				B	C	L	R	J	K	H	W	M					
												CHAINster	DB/GLS		CHAINster	GLS	DB
4X11	320	1	6	19	377	179	15	125	145	372	136	379	496	0.37	28	34	30
			16							472							
			35							622							
	500	2	6 (*)	22	429	231	17	115 (**)	161	372					26	32	28
			16 (*)							472							
			35 (*)							622							

GLS: Getriebeendschalter / Gear Limit Switch / Fin De Course à Cames
DB : Zusätzliche Bremse / Double Brake / Double Freins

(*) In case of 2-fall hoist, available lifting height is half of the chain bag maximum capacity
(**) In case of 2-fall hoist, Counter weight is not needed

SWF behält sich das Recht auf Veränderung oder Richtigstellung der oben genannten Information ohne weitere Mitteilung vor.
SWF reserves the right to alter or amend the above information without notice.
SWF se réserve le droit de modifier sans préavis les caractéristiques de son matériel.
DISCLOSED WITHOUT PRIOR WRITTEN CONSENT OF THE COMPANY . ANY COPIES OF THIS DOCUMENT MADE BY ANY METHOD MUST ALSO INCLUDE A COPY OF THIS LEGEND.

Ortsfest mit Ösenaufhängung (Quer zur Kettenzugachse)
Eye suspended (perpendicular version)
Fixe suspendu par oeillet (version perpendiculaire)

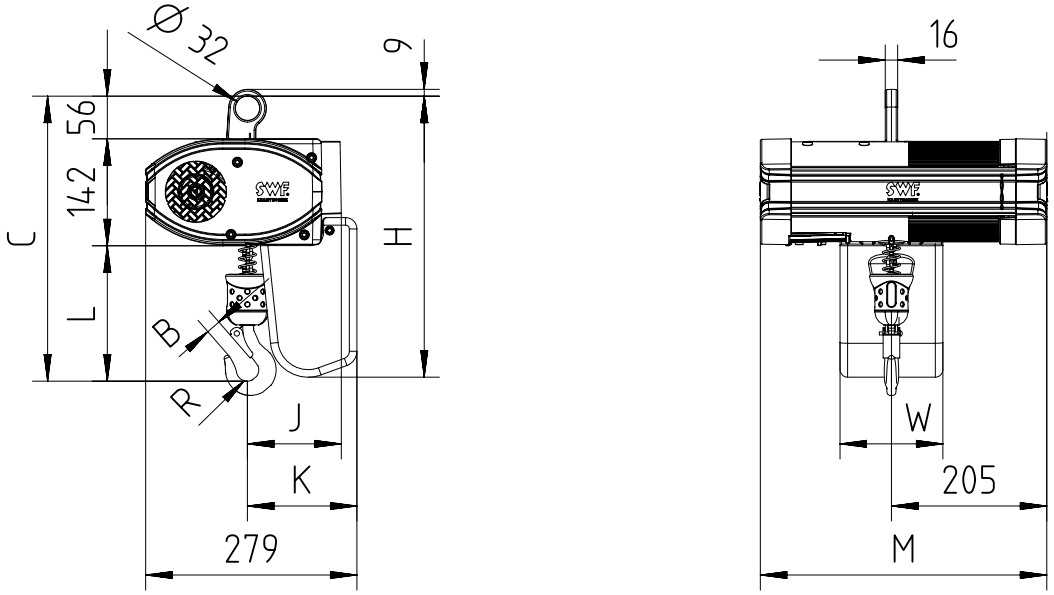

Hinweis: Bei zweisträngigem Kettenzug wird die Ösenaufhängung um 180° gedreht.
Note: In case of 2-fall hoist, eye suspension is rotated by 180°.
Remarque: Avec un palan 2 brins, rotation de 180° de la suspension par oeillet.

Chain Size (mm)	Max load (kg)	Falls	Chain bag capacity (m)	Dimensions (mm)									Weight of chain (kg/m)	Estimated weight of hoist w/o chain (kg)		
				B	C	L	R	J	K	H	W	M				
												CHAINster	DB/GLS		CHAINster	GLS	DB
4X11	320	1	6	19	377	179	15	125	145	372	136	379	496	0.37	26	32	28
			16							472							
			35							622							
	500	2	6 (*)	22	429	231	17	115 (**)	161	372					24	30	26
			16 (*)							472							
			35 (*)							622							

GLS: Getriebeendschalter / Gear Limit Switch / Fin De Course à Cames
DB : Zusätzliche Bremse / Double Brake / Double Freins

(*) In case of 2-fall hoist, available lifting height is half of the chain bag maximum capacity
(**) In case of 2-fall hoist, Counter weight is not needed

SWF behält sich das Recht auf Veränderung oder Richtigstellung der oben genannten Information ohne weitere Mitteilung vor.
SWF reserves the right to alter or amend the above information without notice.
SWF se réserve le droit de modifier sans préavis les caractéristiques de son matériel.
DISCLOSED WITHOUT PRIOR WRITTEN CONSENT OF THE COMPANY . ANY COPIES OF THIS DOCUMENT MADE BY ANY METHOD MUST ALSO INCLUDE A COPY OF THIS LEGEND.

CA1

MAßBLAETTER
DIMENSIONS
ENCOMBREMENTS

SWF KRANTECHNIK

HandyMaster Steuerschalter mit ortsfester Ösenaufhängung (Quer zur Kettenzugachse) (max. 500kg) Hubhöhe max: 3m (option: 5m)
HandyMaster pendant with Eye suspended (perpendicular version) (max. 500kg) Maximum height of lift: 3m (option: 5m)
HandyMaster manipulateur suspendu par oeillet (version perpendiculaire) (max. 500kg) Hauteur de levée maximum: 3m (option: 5m)

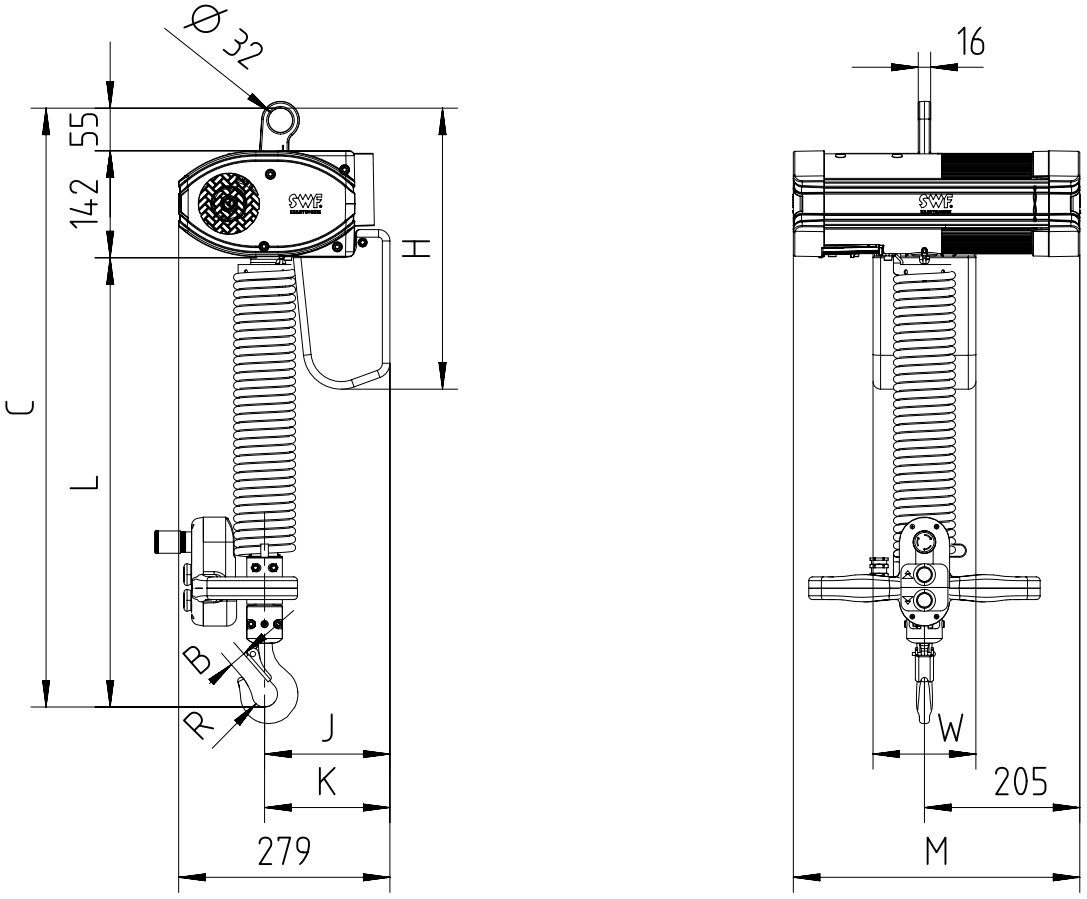

Bei einer Hubhöhe zwischen 3m und 5m erhöhen sich die Abmessungen "C" und "L" um 130mm.
At height lift from 3m to 5m add 130mm to dimensions "C" and "L".
Pour des hauteurs de levage entre 3 et 5m, ajouter 130mm à la dimension "C" et "L".

Chain Size (mm)	Max load (kg)	Falls	Chain bag capacity (m)	Dimensions (mm)										Weight of chain (kg/m)	Estimated weight of hoist w/o chain (kg)		
				B	C	L	R	J	K	H	W	M					
												CHAINster	DB/GLS		CHAINster	GLS	DB
4X11	320	1	5	21	897	700	17	125	145	372	136	379	496	0.37	29	35	31

GLS: Getriebeendschalter / Gear Limit Switch / Fin De Course à Cames
DB : Zusätzliche Bremse / Double Brake / Double Freins

SWF behält sich das Recht auf Veränderung oder Richtigstellung der oben genannten Information ohne weitere Mitteilung vor.
SWF reserves the right to alter or amend the above information without notice.
SWF se réserve le droit de modifier sans préavis les caractéristiques de son matériel.
DISCLOSED WITHOUT PRIOR WRITTEN CONSENT OF THE COMPANY . ANY COPIES OF THIS DOCUMENT MADE BY ANY METHOD MUST ALSO INCLUDE A COPY OF THIS LEGEND.

CA1

MAßBLAETTER
DIMENSIONS
ENCOMBREMENTS

SWF KRANTECHNIK

Mit Schiebefahrwerk FND max 250kg (Quer zur Kettenzugachse)
Fixed to push trolley FND max 250kg (perpendicular version)
Accroché à chariot manuel FND max 250kg (version perpendiculaire)

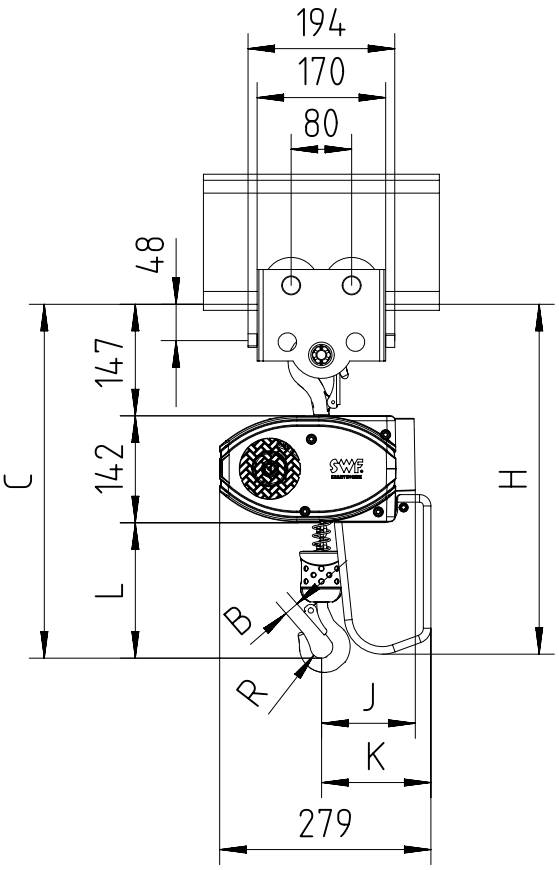

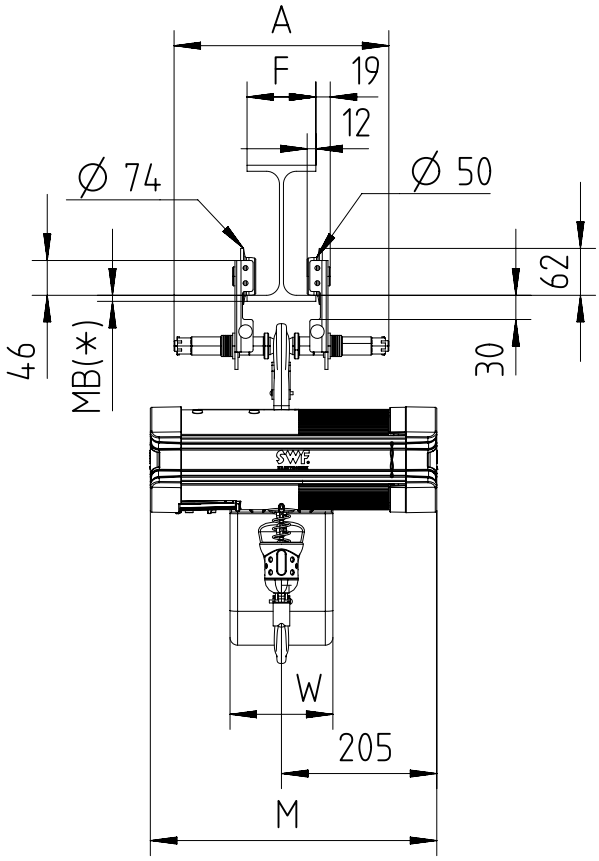

BEAM WIDTH	A
50 < F < 202	278

Hinweis: MB(*) Maximale Flanschdicke des Trägers, bei welchem das Fahrwerk des Zuges noch auf den Träger montiert werden kann.
Note: MB(*) Maximum beam thickness to hook the hoist on trolley shaft.
Remarque: MB(*) Epaisseur de fer maxi pour accrocher le palan sur l'axe du chariot.

Hinweis: Min. Kurvenradius für Fahrwerk 250kg beträgt 1m.
Note: Mini. radius of curve for trolley 250kg is 1m.
Remarque: Le rayon de courbure minimum pour le chariot de 250kg est de 1m.

Chain Size (mm)	Max load (kg)	Falls	Chain bag capacity (m)	Dimensions (mm)											Weight of chain (kg/m)	Estimated weight of hoist incl. trolley w/o chain (kg)		
				B	C	L	R	J	K	H	MB (*)	W	M			CHAINster	GLS	DB
													CHAINster	DB/GLS				
4X11	250	1	6	19	468	179	15	125	145	463	12	136	379	496	0.37	30	36	32
			16							563								
			35							713								

GLS: Getriebeendschalter / Gear Limit Switch / Fin De Course à Cames
DB : Zusätzliche Bremse / Double Brake / Double Freins

SWF behält sich das Recht auf Veränderung oder Richtigstellung der oben genannten Information ohne weitere Mitteilung vor.
SWF reserves the right to alter or amend the above information without notice.
SWF se réserve le droit de modifier sans préavis les caractéristiques de son matériel.
DISCLOSED WITHOUT PRIOR WRITTEN CONSENT OF THE COMPANY . ANY COPIES OF THIS DOCUMENT MADE BY ANY METHOD MUST ALSO INCLUDE A COPY OF THIS LEGEND.

CA1

MAßBLAETTER
DIMENSIONS
ENCOMBREMENTS

SWF KRANTECHNIK

Mit Schiebefahrwerk FND max 500kg (Quer zur Kettenzugachse)
Fixed to push trolley FND max 500kg (perpendicular version)
Accroché à chariot manuel FND max 500kg (version perpendiculaire)

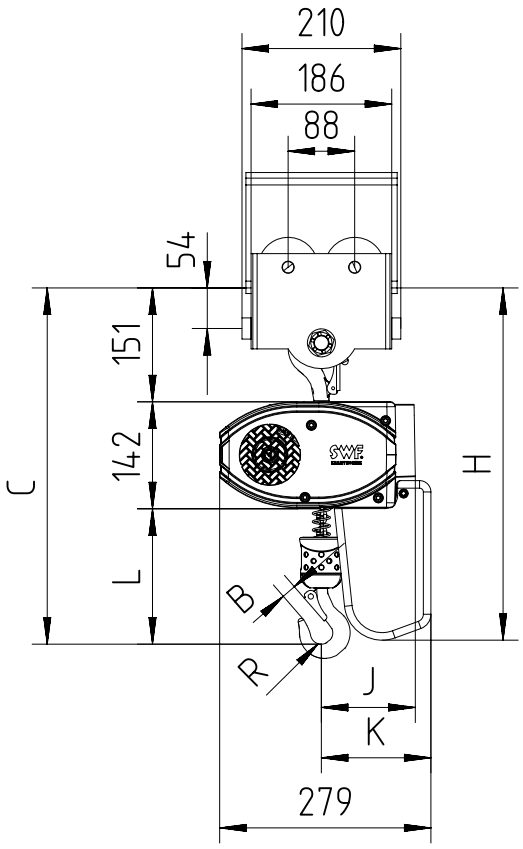

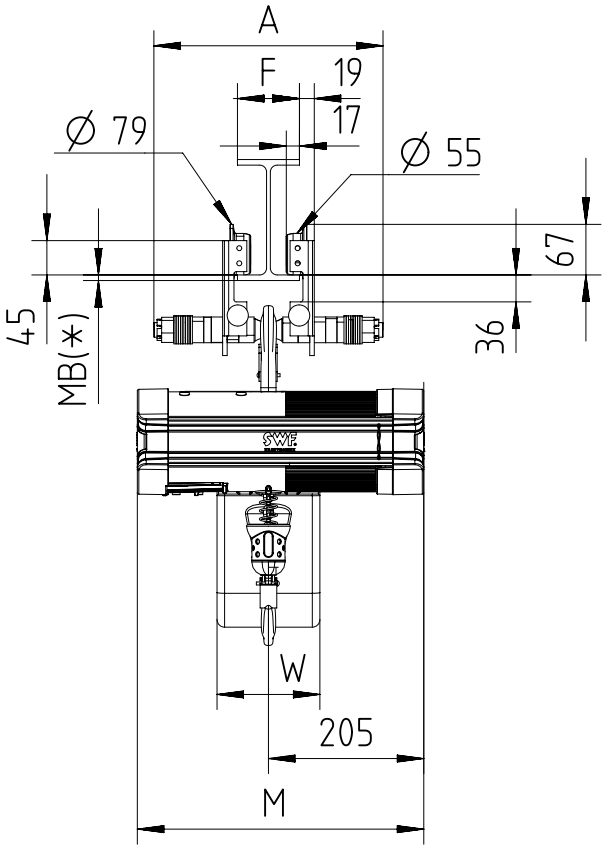

BEAM WIDTH	A
50 < F < 202	303
188 < F < 310	411

Hinweis: MB(*) Maximale Flanschdicke des Trägers, bei welchem das Fahrwerk des Zuges noch auf den Träger montiert werden kann.
Note: MB(*) Maximum beam thickness to hook the hoist on trolley shaft.
Remarque: MB(*) Epaisseur de fer maxi pour accrocher le palan sur l'axe du chariot.

Hinweis: Bei zweisträngigem Kettenzug wird die Hakenaufhängung um 180° gedreht.
Note: In case of 2-fall hoist, hook suspension is rotated by 180°.
Remarque: Avec un palan 2 brins, rotation de 180° du crochet.

Hinweis: Min. Kurvenradius für Fahrwerk 500kg beträgt 1m.
Note: Mini. radius of curve for trolley 500kg is 1m.
Remarque: Le rayon de courbure minimum pour le chariot de 500kg est de 1m.

Chain Size (mm)	Max load (kg)	Falls	Chain bag capacity (m)	Dimensions (mm)										Weight of chain (kg/m)	Estimated weight of hoist incl. trolley w/o chain (kg)		
				B	C	L	R	J	K	H	MB (*)	W	M				
													CHAINster	DB/GLS		CHAINster	GLS	DB
4X11	320	1	6	19	472	179	15	125	145	467	10	136	379	496	0.37	36	42	38
			16							567								
			35							717								
	500	2	6 (*)	22	524	231	17	115 (**)	161	467	20					34	40	36
			16 (*)							567								
			35 (*)							717								

GLS: Getriebeendschalter / Gear Limit Switch / Fin De Course à Cames
DB : Zusätzliche Bremse / Double Brake / Double Freins

(*) In case of 2-fall hoist, available lifting height is half of the chain bag maximum capacity
(**) In case of 2-fall hoist, Counter weight is not needed

SWF behält sich das Recht auf Veränderung oder Richtigstellung der oben genannten Information ohne weitere Mitteilung vor.
SWF reserves the right to alter or amend the above information without notice.
SWF se réserve le droit de modifier sans préavis les caractéristiques de son matériel.
DISCLOSED WITHOUT PRIOR WRITTEN CONSENT OF THE COMPANY . ANY COPIES OF THIS DOCUMENT MADE BY ANY METHOD MUST ALSO INCLUDE A COPY OF THIS LEGEND.

Mit Haspelfahrwerk bis FNH C1 max 500kg (Quer zur Kettenzugachse)
Fixed to hand chain trolley FNH C1 max 1000kg (perpendicular version)
Accouplé à chariot à direction par volant et chaine FNH C1 max 500kg (version perpendiculaire)

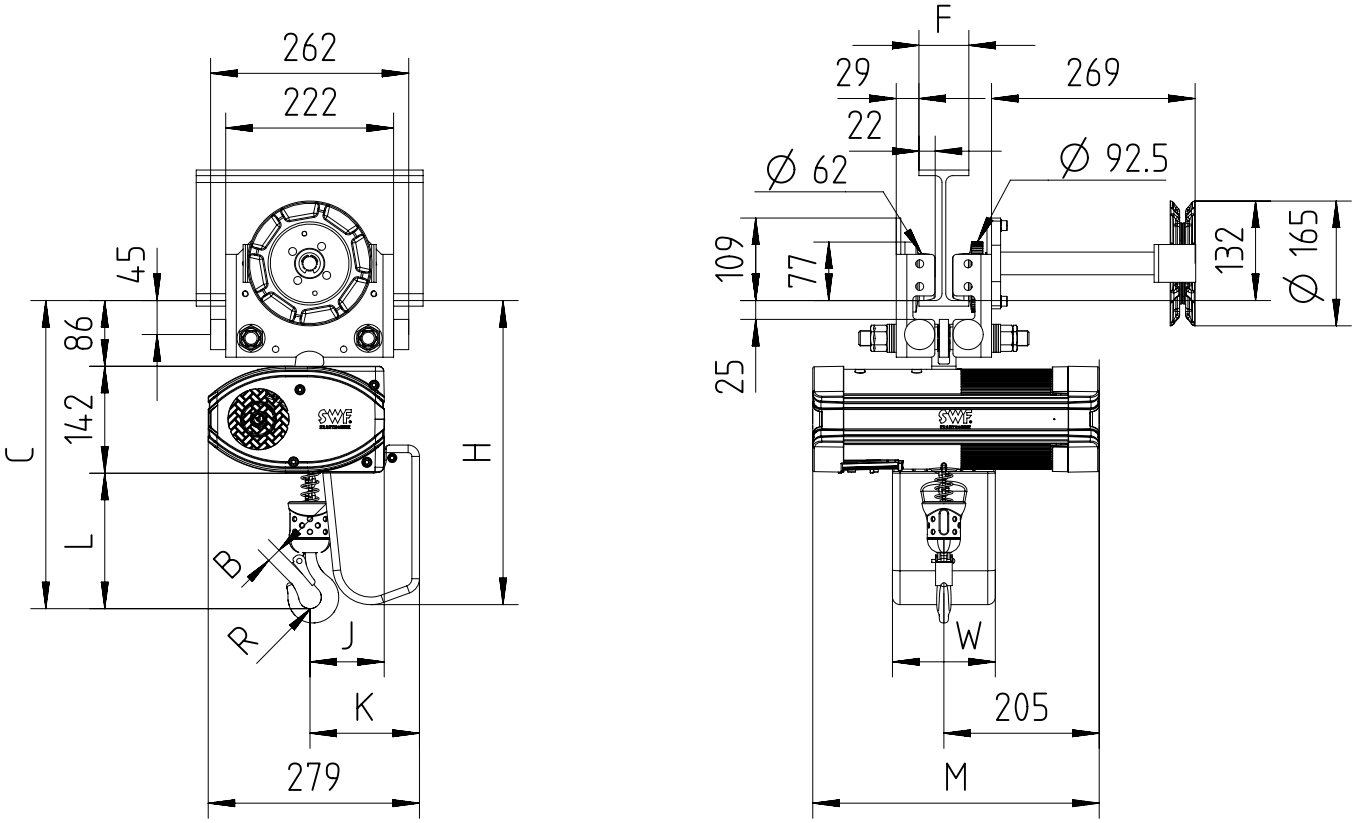

55 < F < 310

Hinweis: Bei zweisträngigem Kettenzug wird die Ösenaufhängung um 180° gedreht.
Note: In case of 2-fall hoist, coupling suspension is rotated by 180°.
Remarque: Avec un palan 2 brins, rotation de 180° de la bretelle de suspension.

Hinweis: Min. Kurvenradius für Fahrwerk 500kg beträgt 2m.
Note: Mini. radius of curve for trolley 500kg is 2m.
Remarque : Le rayon de courbure minimum pour le chariot de 500kg est de 2m.

Chain Size (mm)	Max load (kg)	Falls	Chain bag capacity (m)	Dimensions (mm)									Weight of chain (kg/m)	Estimated weight of hoist incl. trolley w/o chain (kg)		
				B	C	L	R	J	K	H	W	M				
												CHAINster	DB/GLS		CHAINster	GLS	DB
4X11	320	1	6	19	407	179	15	99	145	402	136	379	496	0.37	40	46	42
			16							502							
			35							652							
	500	2	6 (*)	22	459	231	17	115	161	402					42	48	44
			16 (*)							502							
			35 (*)							652							

GLS: Getriebeendschalter / Gear Limit Switch / Fin De Course à Cames
DB : Zusätzliche Bremse / Double Brake / Double Freins

(*) In case of 2-fall hoist, available lifting height is half of the chain bag maximum capacity

SWF behält sich das Recht auf Veränderung oder Richtigstellung der oben genannten Information ohne weitere Mitteilung vor.
SWF reserves the right to alter or amend the above information without notice.
SWF se réserve le droit de modifier sans préavis les caractéristiques de son matériel.
DISCLOSED WITHOUT PRIOR WRITTEN CONSENT OF THE COMPANY . ANY COPIES OF THIS DOCUMENT MADE BY ANY METHOD MUST ALSO INCLUDE A COPY OF THIS LEGEND.

CA1

MAßBLAETTER
DIMENSIONS
ENCOMBREMENTS

SWF KRANTECHNIK

Mit Motorfahrwerk FNU C1 max 500kg (Quer zur Kettenzugachse)
Fixed to electric travel trolley FNU C1 max 500kg (perpendicular version)
Accouplé à chariot à direction électrique FNU C1 max 500kg (version perpendiculaire)

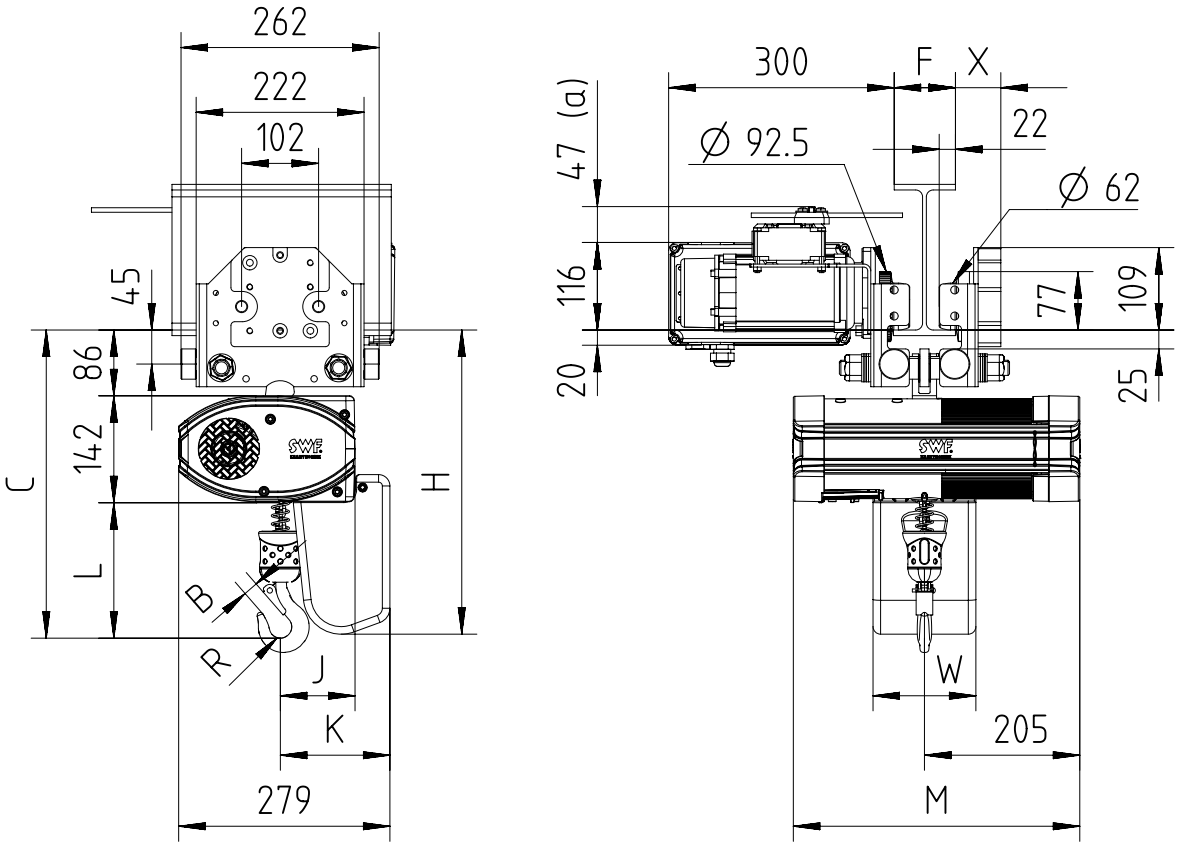

BEAM WIDTH	X
55 < F < 62	59
63 < F < 310	29

(a) Hinweis: Endschalter für Motorfahrwerk optional.
(a) Note: Trolley limit switch is optional.
(a) Remarque: fin de course chariot en option.

Hinweis: Bei Flanschbreiten von 55 bis 62mm sind 3kg für das Gegengewicht am Fahrwerk hinzuzurechnen.
Note: Add 3kg for the trolley counter weight with the beam width range 55-62mm.
Remarque: Rajouter 3kg pour le contrepoids du chariot avec la gamme de largeur de fer de 55 à 62mm.

Hinweis: Bei zweisträngigem Kettenzug wird die Ösenaufhängung um 180° gedreht.
Note: In case of 2-fall hoist, coupling suspension is rotated by 180°.
Remarque: Avec un palan 2 brins, rotation de 180° de la bretelle de suspension.

Hinweis: Min. Kurvenradius für Fahrwerk 500kg beträgt 2m
Note: Mini. radius of curve for trolley 500kg is 2m.
Remarque: Le rayon de courbure minimum pour le chariot de 500kg est de 2m.

Chain Size (mm)	Max load (kg)	Falls	Chain bag capacity (m)	Dimensions (mm)									Weight of chain (kg/m)	Estimated weight of hoist incl. trolley w/o chain (kg)		
				B	C	L	R	J	K	H	W	M				
												CHAINster	DB/GLS		CHAINster	GLS	DB
4X11	320	1	6	19	407	179	15	99	145	402	136	379	496	0.37	43	49	45
			16							502							
			35							652							
	500	2	6 (*)	22	459	231	17	115	161	402					46	52	48
			16 (*)							502							
			35 (*)							652							

GLS: Getriebeendschalter / Gear Limit Switch / Fin De Course à Cames
DB : Zusätzliche Bremse / Double Brake / Double Freins

(*) In case of 2-fall hoist, available lifting height is half of the chain bag maximum capacity

SWF behält sich das Recht auf Veränderung oder Richtigstellung der oben genannten Information ohne weitere Mitteilung vor.
SWF reserves the right to alter or amend the above information without notice.
SWF se réserve le droit de modifier sans préavis les caractéristiques de son matériel.
DISCLOSED WITHOUT PRIOR WRITTEN CONSENT OF THE COMPANY . ANY COPIES OF THIS DOCUMENT MADE BY ANY METHOD MUST ALSO INCLUDE A COPY OF THIS LEGEND.

CA1

MAßBLAETTER
DIMENSIONS
ENCOMBREMENTS

SWF KRANTECHNIK

Ortsfest mit Hakenaufhängung (Quer zur Kettenzugachse)
Hook suspended (perpendicular version)
Fixe suspendu par crochet (version perpendiculaire)

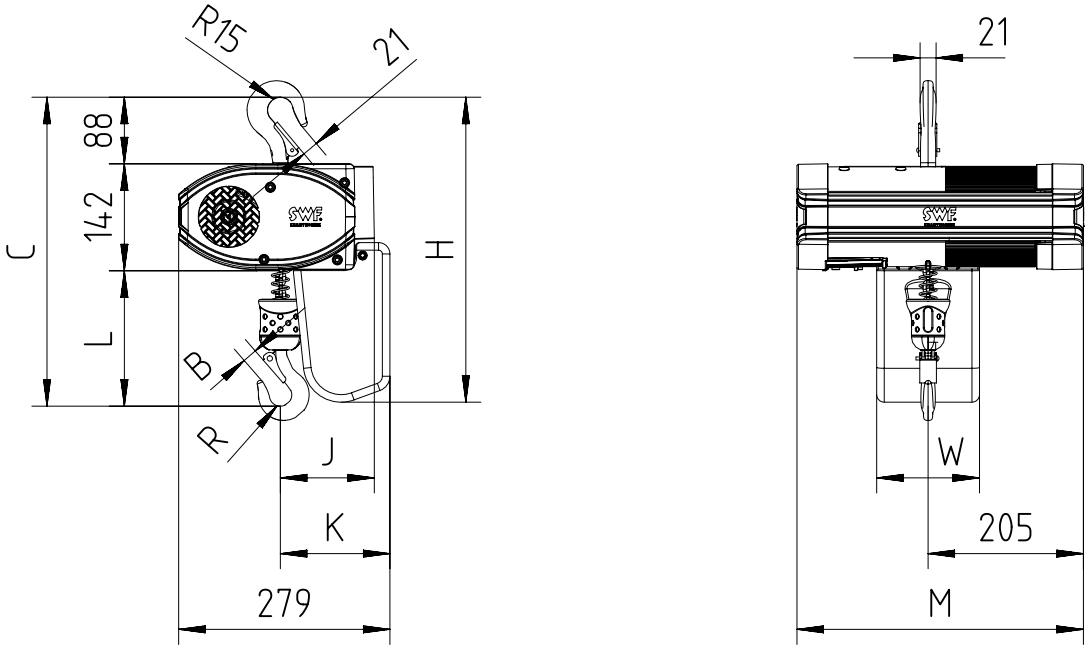

Hinweis: Bei zweisträngigem Kettenzug wird die Aufhängung um 180° gedreht.
Note: In case of 2-fall hoist, hook suspension is rotated by 180°.
Remarque: Avec un palan 2 brins, rotation de 180° du crochet.

Chain Size (mm)	Max load (kg)	Falls	Chain bag capacity (m)	Dimensions (mm)									Weight of chain (kg/m)	Estimated weight of hoist w/o chain (kg)		
				B	C	L	R	J	K	H	W	M				
												CHAINster	DB/GLS		CHAINster	GLS	DB
4X11	320	1	6	19	409	179	15	125	145	404	136	379	496	0.37	26	32	28
			16							504							
			35							654							
	500	2	6 (*)	22	461	231	17	115 (**)	161	404					24	30	26
			16 (*)							504							
			35 (*)							654							

GLS: Getriebeendschalter / Gear Limit Switch / Fin De Course à Cames
DB : Zusätzliche Bremse / Double Brake / Double Freins

(*) In case of 2-fall hoist, available lifting height is half of the chain bag maximum capacity
(**) In case of 2-fall hoist, Counter weight is not needed

SWF behält sich das Recht auf Veränderung oder Richtigstellung der oben genannten Information ohne weitere Mitteilung vor.
SWF reserves the right to alter or amend the above information without notice.
SWF se réserve le droit de modifier sans préavis les caractéristiques de son matériel.
DISCLOSED WITHOUT PRIOR WRITTEN CONSENT OF THE COMPANY . ANY COPIES OF THIS DOCUMENT MADE BY ANY METHOD MUST ALSO INCLUDE A COPY OF THIS LEGEND.

HandyMaster Steuerschalter mit ortsfester Hakenaufhängung (Quer zur Kettenzugachse) (max. 500kg) Hubhöhe max: 3m (option: 5m)
HandyMaster with hook suspended (perpendicular version) (max. 500kg) Maximum height of lift: 3m (option: 5m)
HandyMaster manipulateur sur crochet (version perpendiculaire) (max. 500kg) Hauteur de levée maximum: 3m (option: 5m)

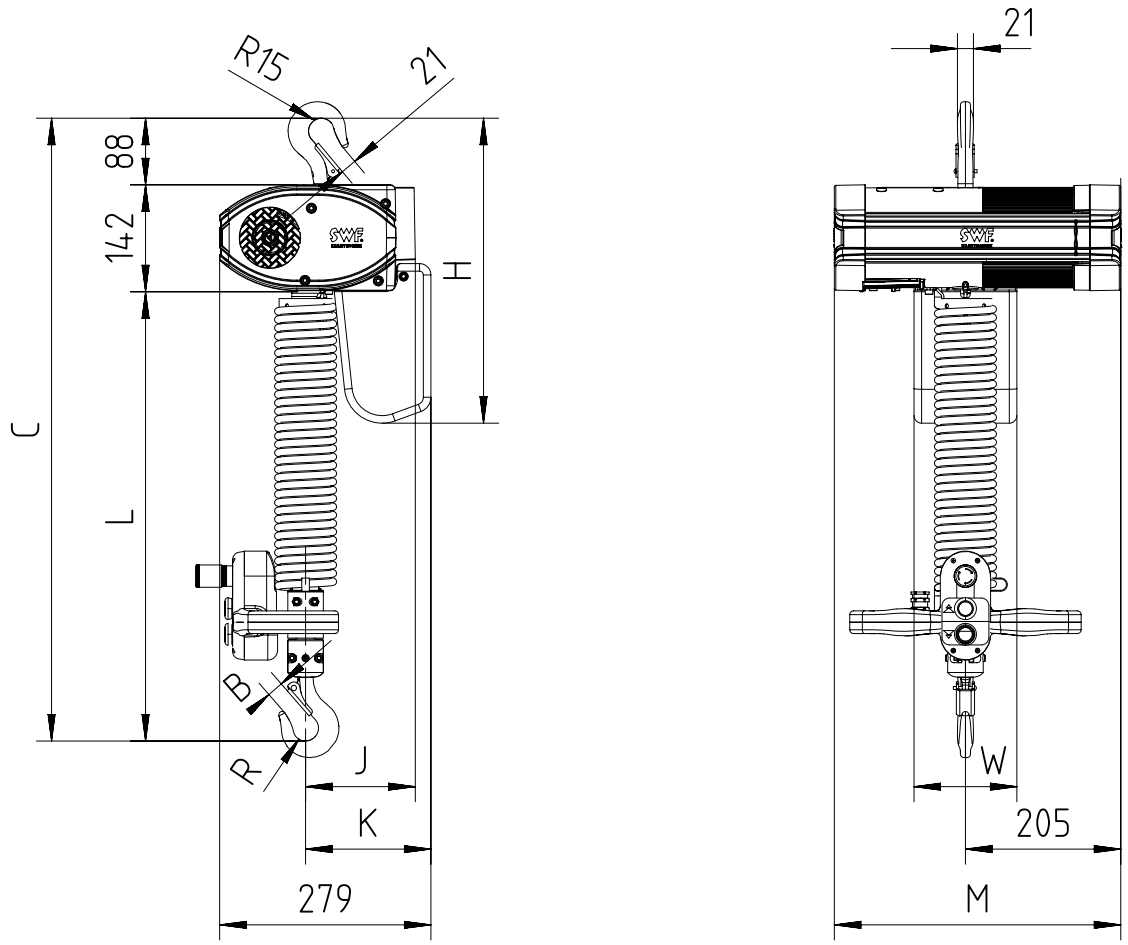

Bei einer Hubhöhe zwischen 3m und 5m erhöhen sich die Abmessungen "C" und "L" um 130mm.
At height lift from 3m to 5m add 130mm to dimensions "C" and "L".
Pour des hauteurs de levage entre 3 et 5m, ajouter 130mm à la dimension "C" et "L".

Chain Size (mm)	Max load (kg)	Falls	Chain bag capacity (m)	Dimensions (mm)									Weight of chain (kg/m)	Estimated weight of hoist w/o chain (kg)		
				B	C	L	R	J	K	H	W	M				
												CHAINster	DB/GLS		CHAINster	GLS	DB
4X11	320	1	5	21	930	700	17	125	145	403	136	379	496	0.37	29	35	31

GLS: Getriebeendschalter / Gear Limit Switch / Fin De Course à Cames
DB : Zusätzliche Bremse / Double Brake / Double Freins

SWF behält sich das Recht auf Veränderung oder Richtigstellung der oben genannten Information ohne weitere Mitteilung vor.
SWF reserves the right to alter or amend the above information without notice.
SWF se réserve le droit de modifier sans préavis les caractéristiques de son matériel.
DISCLOSED WITHOUT PRIOR WRITTEN CONSENT OF THE COMPANY . ANY COPIES OF THIS DOCUMENT MADE BY ANY METHOD MUST ALSO INCLUDE A COPY OF THIS LEGEND.

Ösenaufhängung mit ProfileMaster Schiebefahrwerk PS2T010 max 320kg (Quer zur Kettenzugachse)

Fixed to manual push trolley with ProfileMaster PS2T010 max 320kg (perpendicular version)

Accouplé à chariot manuel ProfileMaster PS2T010 max 320kg (version perpendiculaire)

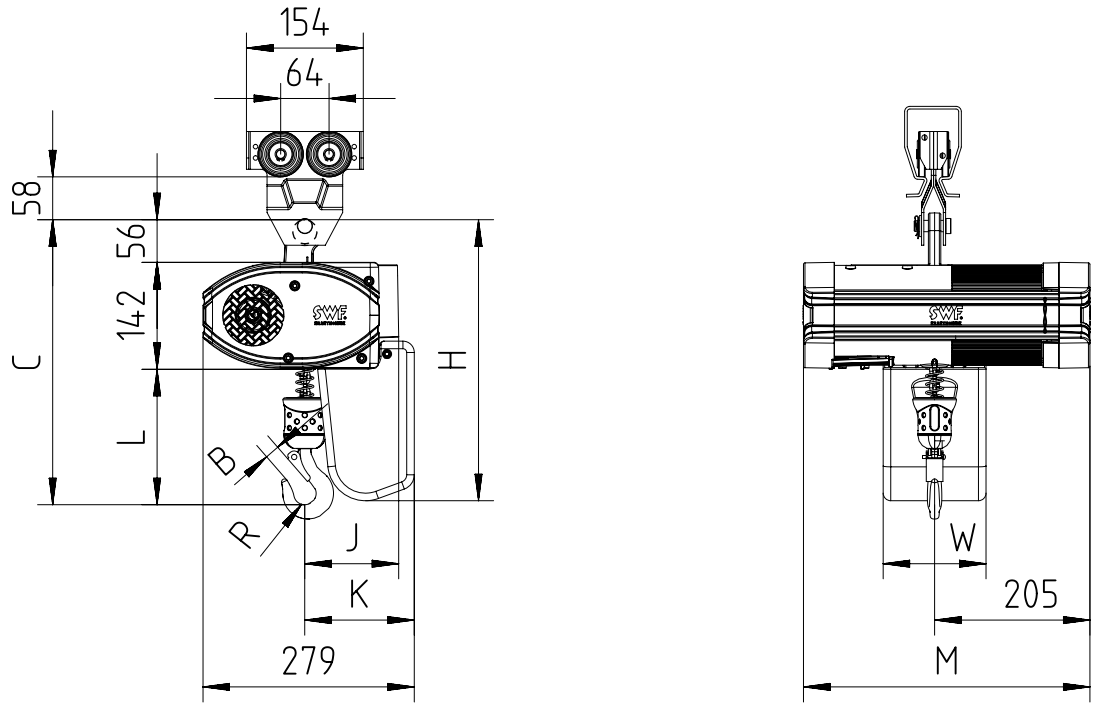

Chain Size (mm)	Max load (kg)	Falls	Chain bag capacity (m)	Dimensions (mm)										Weight of chain (kg/m)	Estimated weight of hoist incl. trolley w/o chain (kg)		
				B	C	L	R	J	K	H	W	M					
												CHAINster	DB/GLS		CHAINster	GLS	DB
4X11	320	1	6	19	377	179	15	125	145	372	136	379	496	0.37	28	34	30
			16							472							
			35							622							

GLS: Getriebeendschalter / Gear Limit Switch / Fin De Course à Cames
DB : Zusätzliche Bremse / Double Brake / Double Freins

SWF behält sich das Recht auf Veränderung oder Richtigstellung der oben genannten Information ohne weitere Mitteilung vor.
SWF reserves the right to alter or amend the above information without notice.
SWF se réserve le droit de modifier sans préavis les caractéristiques de son matériel.
DISCLOSED WITHOUT PRIOR WRITTEN CONSENT OF THE COMPANY . ANY COPIES OF THIS DOCUMENT MADE BY ANY METHOD MUST ALSO INCLUDE A COPY OF THIS LEGEND.

Ösenaufhängung mit ProfileMaster Schiebefahrwerk PS4T100 max 500kg (Quer zur Kettenzugachse)

Fixed to manual push trolley with ProfileMaster PS4T100 max 500kg (perpendicular version)

Accouplé à chariot manuel ProfileMaster PS4T100 max 500kg (version perpendiculaire)

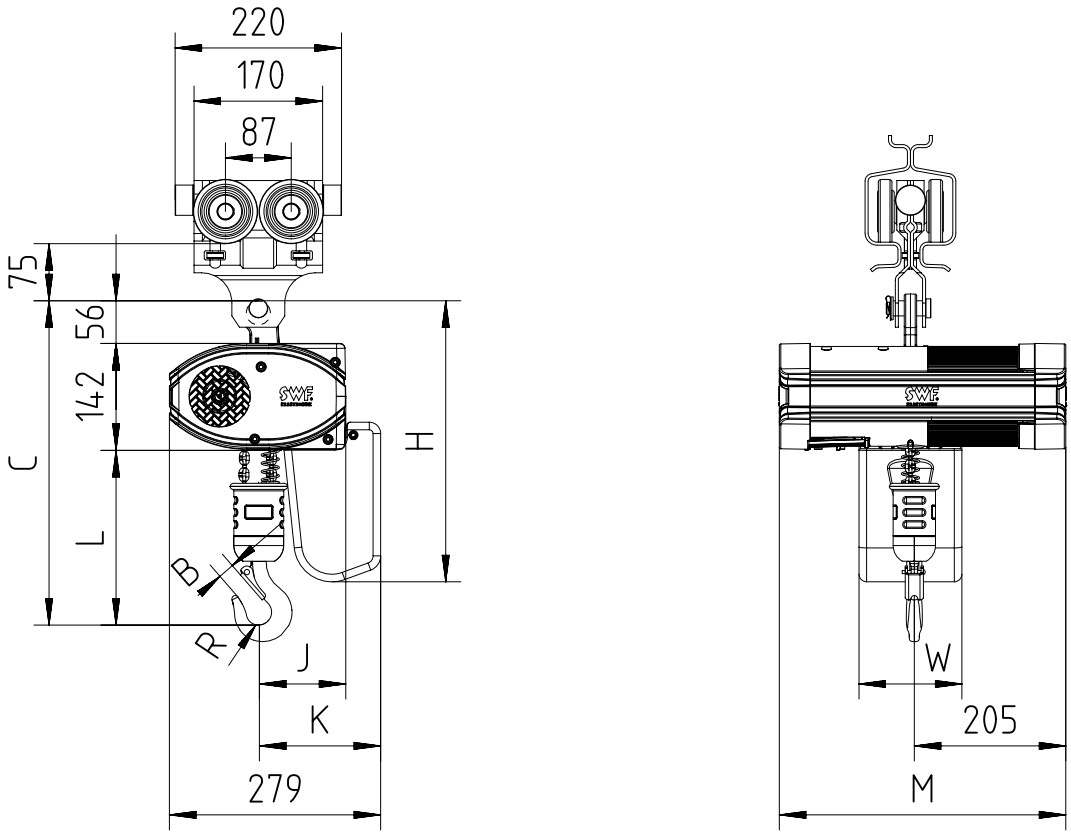

Chain Size (mm)	Max load (kg)	Falls	Chain bag capacity (m)	Dimensions (mm)									Weight of chain (kg/m)	Estimated weight of hoist incl. trolley w/o chain (kg)		
				B	C	L	R	J	K	H	W	M				
												CHAINster	DB/GLS		CHAINster	GLS	DB
4X11	500	2	6 (*)	22	429	231	17	115	161	372	136	379	496	0.37	27	33	29
			16 (*)							472							
			35 (*)							622							

GLS: Getriebeendschalter / Gear Limit Switch / Fin De Course à Cames
DB : Zusätzliche Bremse / Double Brake / Double Freins

(*) In case of 2-fall hoist, available lifting height is half of the chain bag maximum capacity

SWF behält sich das Recht auf Veränderung oder Richtigstellung der oben genannten Information ohne weitere Mitteilung vor.
SWF reserves the right to alter or amend the above information without notice.
SWF se réserve le droit de modifier sans préavis les caractéristiques de son matériel.
DISCLOSED WITHOUT PRIOR WRITTEN CONSENT OF THE COMPANY . ANY COPIES OF THIS DOCUMENT MADE BY ANY METHOD MUST ALSO INCLUDE A COPY OF THIS LEGEND.